Industrie- und Handelskammer

Abschlussprüfung Teil 1

Technische(r) Produktdesigner/-in
Produktgestaltung und -konstruktion

Berufs-Nr.
2326

Bereitstellungsunterlagen

Frühjahr 2023

F23 2326 B1

IHK
PAL - Prüfungsaufgaben- und Lehrmittelentwicklungsstelle
IHK Region Stuttgart

© 2023, IHK Region Stuttgart, alle Rechte vorbehalten

I Prüfungsmittel, die für jeden Prüfling vom Ausbildungsbetrieb bereitgestellt werden müssen:

1. Geometrie-Dreieck
2. Bleistifte, weich und hart
3. Radierer für Bleistift
4. Notizpapier
5. Tabellenbuch Metall, Formelsammlung
6. Nicht programmierter, netzunabhängiger Taschenrechner ohne Kommunikationsmöglichkeit mit Dritten
7. Datenträger mit 3D-CAD-Datensätzen, passend für den eingesetzten 3D-CAD-Arbeitsplatz
8. Datenträger für 3D-CAD-Datensatz-Lösungen, passend für den eingesetzten 3D-CAD-Arbeitsplatz
9. Wörterbuch Englisch–Deutsch/Deutsch–Englisch

II. Prüfungsmittel, die für jeden Prüfling für die 3D-CAD-Aufgaben am Prüfungsort bereitgestellt werden müssen:

1. 3D-CAD-Arbeitsplatz und die Möglichkeit, Zeichnungen im Format A4 und A3 auszudrucken.

   Die Prüfung soll an dem 3D-CAD-System erfolgen, an dem der Prüfling den Datensatz für die Prüfung erstellt hat.
2. Papier für CAD-Ausgabegerät (Format A4 und A3)

III. Datensätze für Zeichnungsrahmen CAD-Aufgaben

Der Prüfling muss für die CAD-Aufgaben folgende Datensätze mitbringen:

1 Zeichnungsrahmen Format A4 (Hochformat) mit Schriftfeld nach Skizze von Seite 3 in diesem Heft

1 Zeichnungsrahmen Format A3 (Querformat) mit Schriftfeld nach Skizze von Seite 3 in diesem Heft

1 Zeichnungsrahmen Format A3 (Querformat) mit Schriftfeld nach Skizze von Seite 3 in diesem Heft und mit einer aufgesetzten Konstruktions-Stückliste für mindestens 9 Positionen

Die Einteilung und Darstellung der Stückliste ist der Datensatzzeichnung von Seite 5 in diesem Heft zu entnehmen

Hinweis: Formate und Gestaltung der Zeichnungsrahmen sind der DIN EN ISO 5457:2010 zu entnehmen.

Dieser Prüfungsaufgabensatz wurde von einem überregionalen nach § 40 Abs. 2 BBiG zusammengesetzten Ausschuss beschlossen. Er wurde für die Prüfungsabwicklung und -abnahme im Rahmen der Ausbildungsprüfungen entwickelt. Weder der Prüfungsaufgabensatz noch darauf basierende Produkte sind für den freien Wirtschaftsverkehr bestimmt.

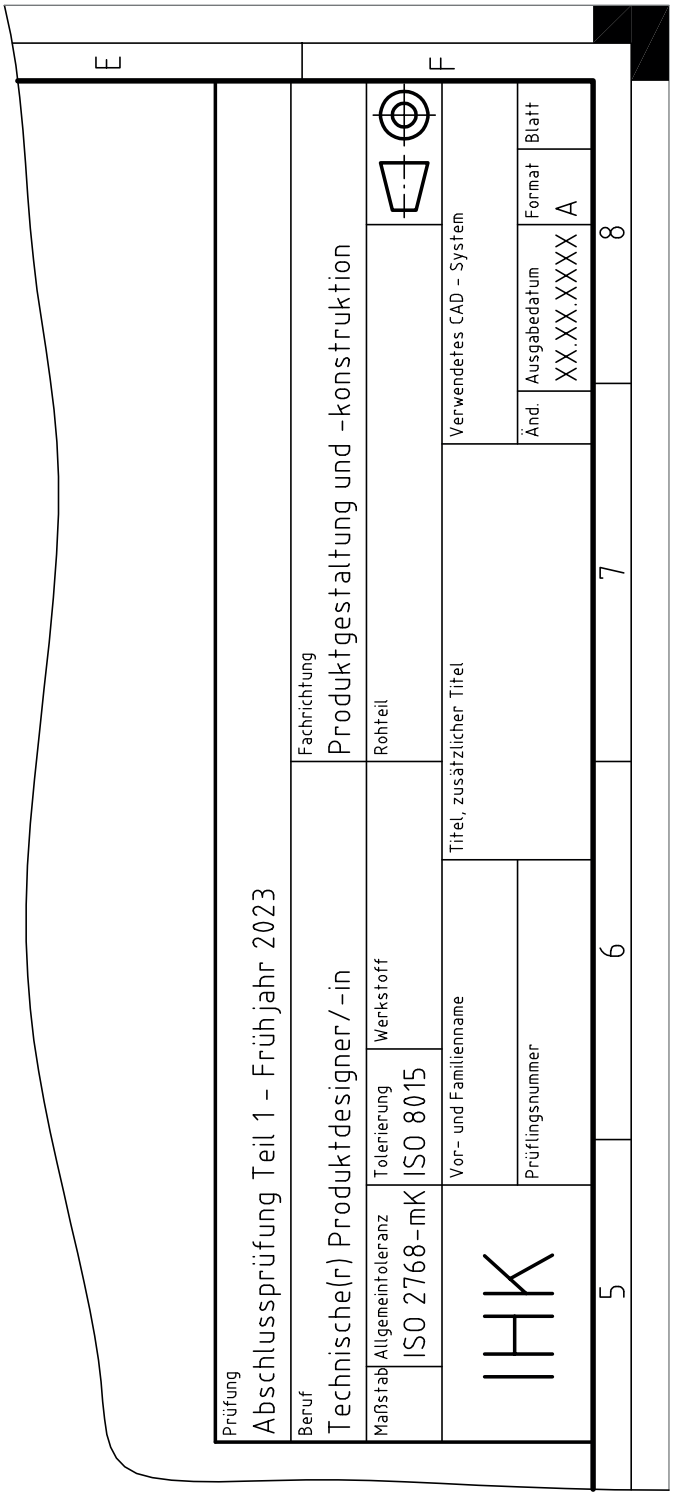

Hinweis: Das Schriftfeld ist angelehnt an die Norm DIN EN ISO 7200:2004-05.

IV Datensatz für eine 3D-CAD-Aufgabe

Der Prüfling muss rechtzeitig vor der Prüfung von den im verkleinerten Maßstab abgebildeten Zeichnungen (Original Format A3) und den in der Stückliste aufgeführten Normteilen einen Datensatz anfertigen und zur Prüfung mitbringen. Die Zeichnungsteile und Normteile des Datensatzes sollen an dem 3D-CAD-System erstellt werden, an dem die Prüfung durchgeführt wird.

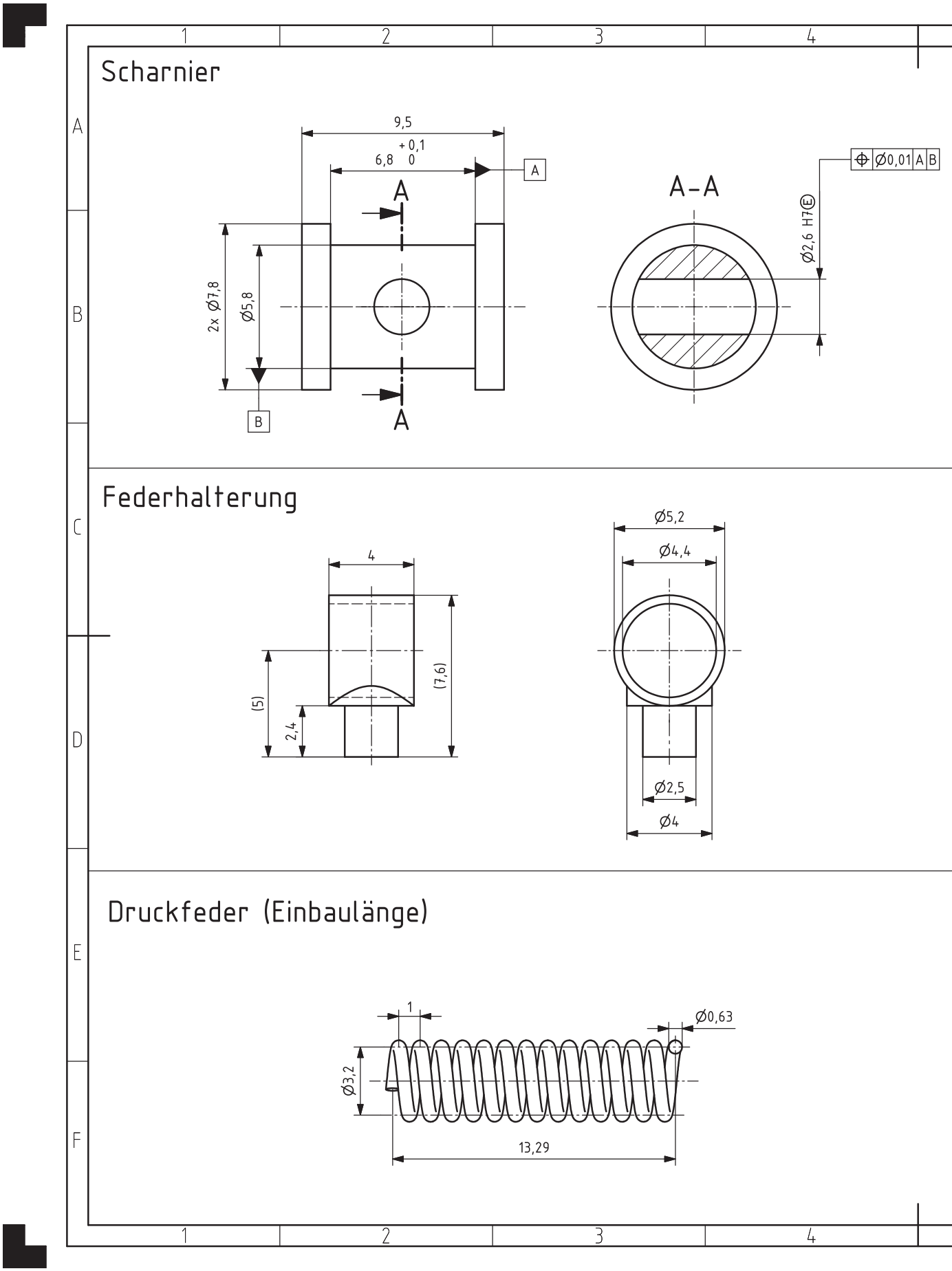

Federblech (2:1)

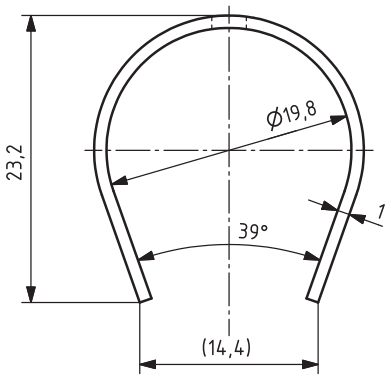

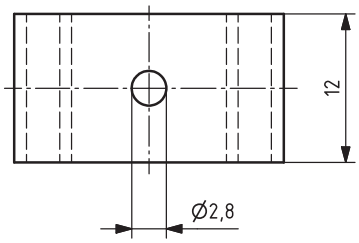

Pos.-Nr.	Stück	Benennung	Normblatt	Werkstoff	Bemerkung
		Rändelmutter M4	DIN 467		
		Rändelmutter M2	DIN 467		
		Zylinderstift 1,5 m6 x 4 - St	ISO 2338		
		Zylinderschraube M2 x 4	DIN 7984		

Prüfung
Abschlussprüfung Teil 1 - Frühjahr 2023

Beruf: Technische(r) Produktdesigner/-in
Fachrichtung: Produktgestaltung und -konstruktion

Maßstab	Allgemeintoleranz	Tolerierung	Werkstoff	Rohteil
5:1	ISO 2768-mK	ISO 8015	-	

IHK

Vor- und Familienname

Prüflingsnummer

Titel, zusätzlicher Titel: Datensatz

Verwendetes CAD-System

Änd.	Ausgabedatum	Format	Blatt
	25.10.2022	A3	1(2)

Verbindungsschraube

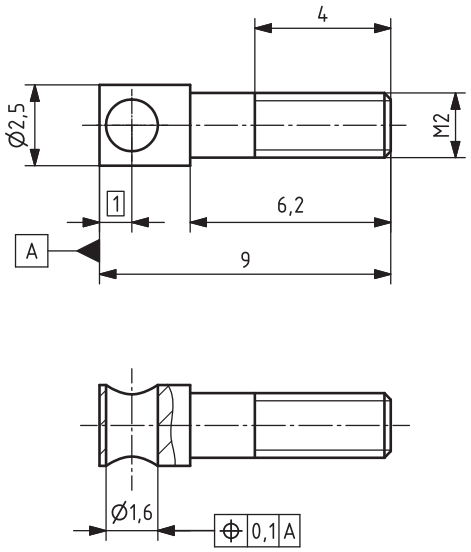

Gewindeführung (2:1)

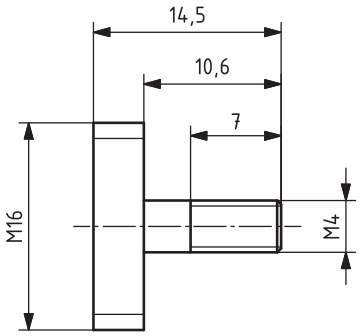

Niet

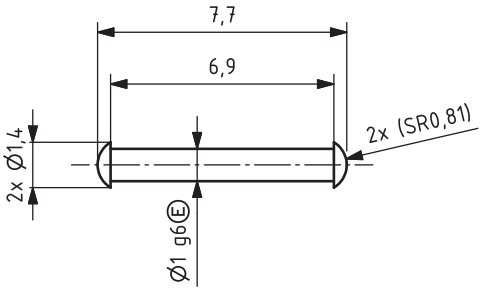

Prüfung: Abschlussprüfung Teil 1 – Frühjahr 2023					
Beruf: Technische(r) Produktdesigner/-in			Fachrichtung: Produktgestaltung und -konstruktion		
Maßstab: 5:1	Allgemeintoleranz: ISO 2768-mK	Tolerierung: ISO 8015	Werkstoff: –	Rohteil	
IHK	Vor- und Familienname	Titel, zusätzlicher Titel	Verwendetes CAD-System		
	Prüflingsnummer	Datensatz	Änd.	Ausgabedatum: 25.10.2022	Format: A4 / Blatt: 2(2)